Index	Änderung	Datum	Name
B	Ohne Indexerhöhung, kleine Anpassungen	27.07.23	AGA
B	Blatt 2 hinzugefügt, AE3199	30.06.23	AP
A	Neuer Artikel	20.08.04	TB

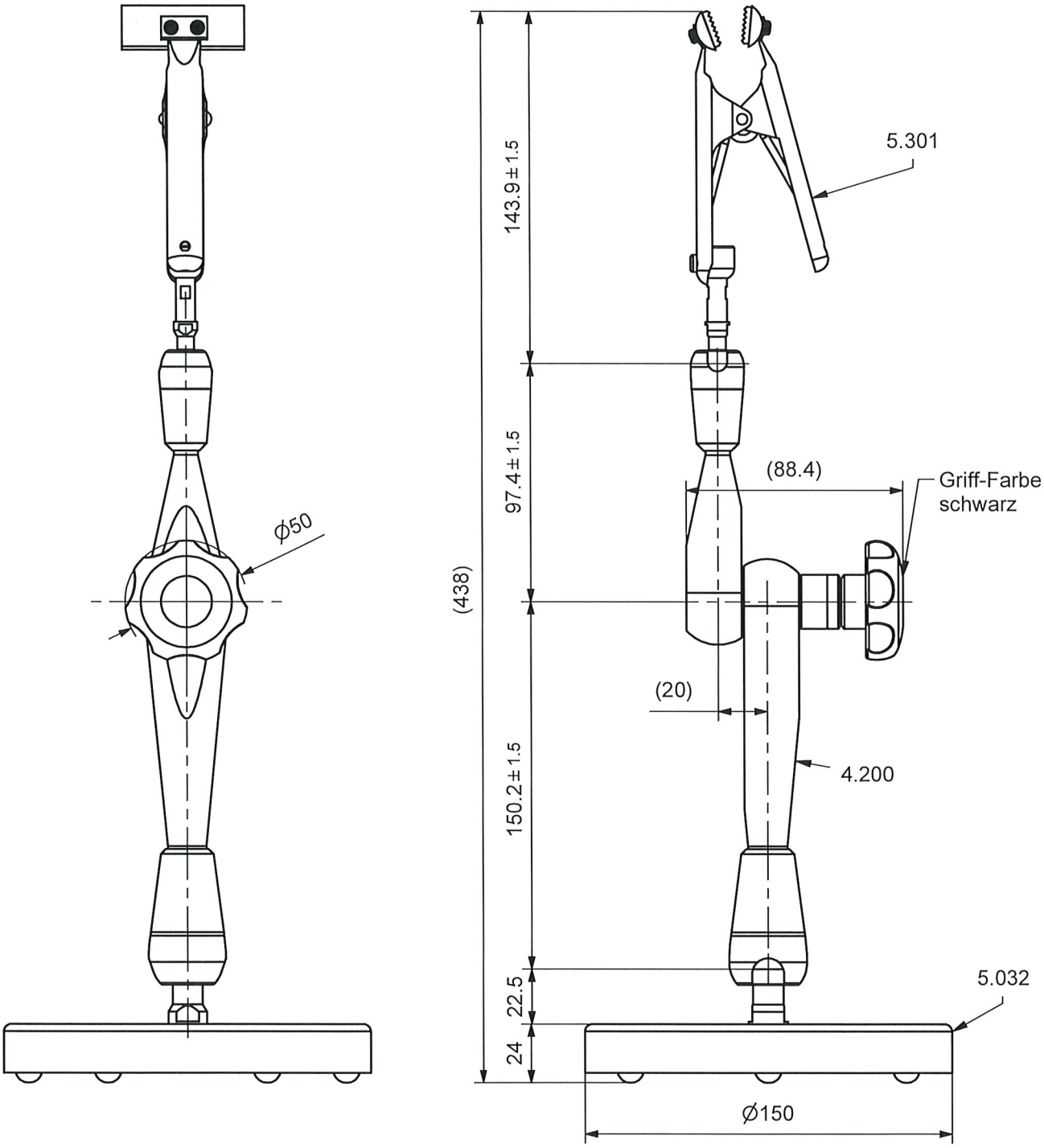

3.01 kg

Pos.	Menge	Gegenstand	Werkstoff	Werkstoff-Nr.	Gewicht
Änd.	A 20.08.04 TB B 07.07.23 AP	Änd. / Änd.	Allgemeintoleranzen für Länge, Winkel und Fasen nach ISO 2768-f	Ers. durch Ers. für	

Benennung

FISSO Printplattenhalter

Massstab		
-:-	Erstellt	20.12.2002 Hü
	Geprüft	27.07.2023 AH
	Freigabe	27.07.2023 AH
	Format A4	

Firma

Baitella AG

Schutzvermerk nach DIN 34 beachten. Copyright reserved.

Zeichnungs-Nr. **M-28.100** B

Anz.Bl. 2

Bl.-Nr. 1